Պ - 1

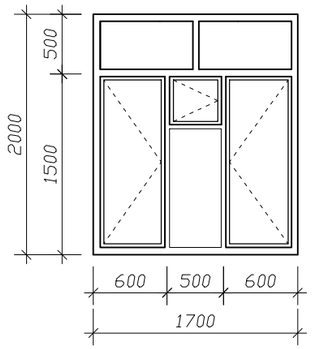

Պ - 2

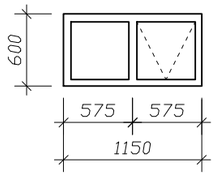

Պ - 3

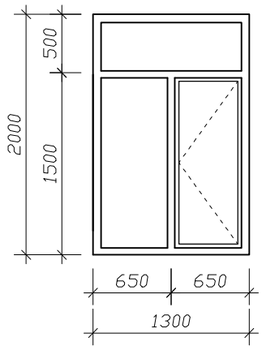

Պ - 4

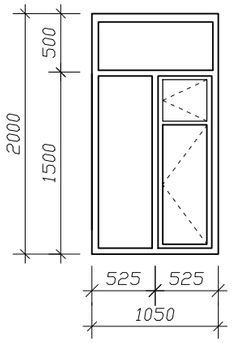

Պ - 5

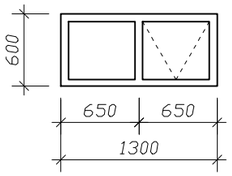

Պ - 6

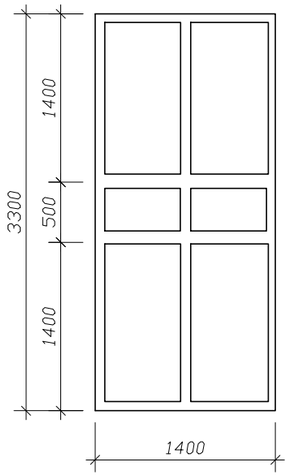

Պ - 7

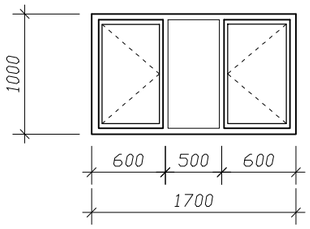

Պ - 8

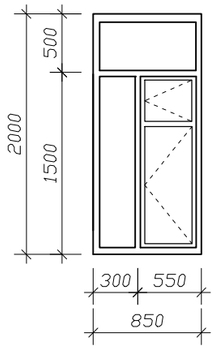

Պ - 9

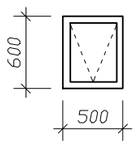

Պ - 10

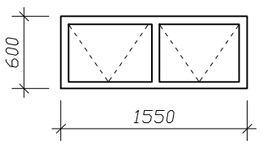

Պ - 11

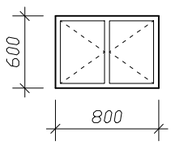

Վ-1

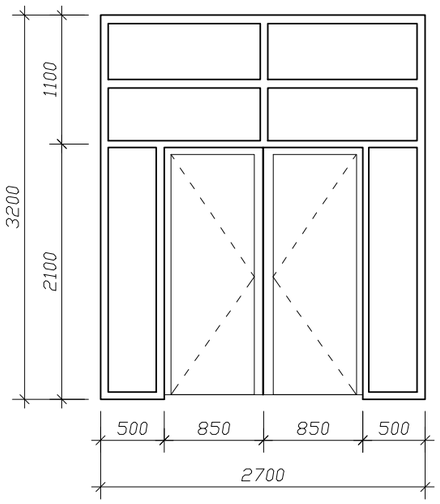

ՊԱՏՈՒՀԱՆՆԵՐԻ ՀԱՎԱՔ ԱՆՎԱՆԱՑԱՆԿ

	ԱՆՎԱՆՈՒՄ		ՄԱԿՆԻԾԸ	ԲԱՑՎԱԾՔԻ ՉԱՓԵՐԸ		ՔԱՆԱԿ	ՄԱԿԵՐԵՍՆԵՐ(մ²)		ԸՆԴԱՄԵՆԸ(մ²)	
				b	h		ԲԱՑՎՈՂ	ՉԲԱՑՎՈՂ	ԲԱՑՎՈՂ	ՉԲԱՑՎՈՂ
1	ՊԱՏՈՒՀԱՆՆԵՐ	ՄԵՏԱՂԱՊԼԱՍՏԵ	Պ - 1	1700	2000	35	2.05	1.35	71.75	47.25
2		ՄԵՏԱՂԱՊԼԱՍՏԵ	Պ - 2	1150	600	3	0.34	0.34	1.02	1.02
3		ՄԵՏԱՂԱՊԼԱՍՏԵ	Պ - 3	1300	2000	3	0.975	1.625	2.925	4.875
4		ՄԵՏԱՂԱՊԼԱՍՏԵ	Պ - 4	1050	2000	3	0.8	1.30	2.4	3.9
5		ՄԵՏԱՂԱՊԼԱՍՏԵ	Պ - 5	1300	600	3	0.39	0.39	1.17	1.17
6		ԱԼՅՈՒՄԻՆԵ Ջերմ. կամրջակով	Պ - 6	1400	3300	4	-	4.62	-	18.48
7		ՄԵՏԱՂԱՊԼԱՍՏԵ	Պ - 7	1700	1000	2	1.2	0.5	2.4	1.0
8		ՄԵՏԱՂԱՊԼԱՍՏԵ	Պ - 8	850	2000	2	0.825	0.875	1.65	1.75
9		ՄԵՏԱՂԱՊԼԱՍՏԵ	Պ - 9	500	600	5	0.3	-	1.5	-
10		ՄԵՏԱՂԱՊԼԱՍՏԵ	Պ - 10	1550	600	1	0.93	-	0.93	-
11		ՄԵՏԱՂԱՊԼԱՍՏԵ	Պ - 11	800	800	1	0.64	-	0.64	-
12	ՎԱՏՐԱԿ	ԱԼՅՈՒՄԻՆԵ Առանց շեմի	Վ - 1	2700	3200	1	3.785	4.855	3.785	4.855

1. ՊԼԱՍՏՄԱՍԵ ՊԱՏՈՒՀԱՆԱԳՈԳԵՐԻ ՏԵՂԱԴՐՈՒՄ 350մմ ԼԱՅՆՈՒԹՅԱՄԲ - 80.0 գծ.մ
2. ԲԱԶԱԼՏԵ ՊԱՏՈՒՀԱՆԱԳՈԳԵՐԻ ՏԵՂԱԴՐՈՒՄ d=30մմ, 200մմ ԼԱՅՆՈՒԹՅԱՄԲ - 74.0 գծ.մ

ԾԱՆՈԹՈՒԹՅՈՒՆ

ԴՌՆԵՐԻ ԵՎ ՊԱՏՈՒՀԱՆՆԵՐԻ ՉԱՓԵՐԸ ԼՐԱՑՈՒՑԻՉ ՃՇՏԵԼ ՏԵՂՈՒՄ:

ՏՆՕՐԵՆ	Մ.ՀՈՒՄՆՅԱՆ		TGQ - 07 ԾԱՂԿԱՇԵՆԻ ՄԻՋՆԱԿԱՐԳ ԴՊՐՈՑԻ ՎԵՐԱԿԱՌՈՒՑՈՒՄ			
ՆԳՃ	Ն.ՍՏԵՓԱՆՅԱՆ					
ՆԱԽԱԳԾԵՑ	Ն. ՆՇԱՆՅԱՆ		ՃԱՐՏԱՐԱՊԵՏԱՇԻՆԱՐԱՐԱԿԱՆ ՄԱՍ	ՓՈՒԼ	ԹԵՐԹ	ԹԵՐԹԵՐ
ՍՏՈՒԳԵՑ	Ն.ՍՏԵՓԱՆՅԱՆ			ԱՆ	ՃՇ-23	59
			ՊԱՏՈՒՀԱՆՆԵՐԻ ՄԱՄՆԱԳԻՐ:	«ՄԱՌԱ ԵՎ ԴՌՍՏԵՐ» ՍՊԸ		